全軸サーボタイプ
スイングタイプ
サイドエントリータイプ
竪型成形機用
ストックシステム
自動化機器その他
商品シリーズガイド P11

# ACS2-EGS

## パレットの搬入、搬出の作業動線を統一
## 工場レイアウトの効率化を提供

入出庫口側

※写真はインジェクションHiパレット仕様

| | |
|---|---|
| 型締力 | 30～150tf |
| 成形品全般対応 | 51枚ストック |
| 上下2段式 | 全軸サーボ<br>取出ロボット専用 |

### 小型ストッカながら立体式による長時間ストック

ACS2-EGSは小型機ながら、パレット3山分のストック能力を有します。

ワンウェイ仕様
パレット2山分の自動化時間

### ユーシンパレット使用

深さ違いのS、M、L、LL各サイズのパレットを共通して使用して頂けます。
（インジェクションHiパレット、Fineパレットの兼用は出来ません）

### プラスチックカバー付チェーン採用

パレット搬送部にはプラスチックカバー付チェーンを使用。搬送部の蛇行防止と工場内のホコリ、コンタミ対策に有効です。

### 物流ラインの統一

パレットの入出庫口が成形機型締側で統一されているため、工場レイアウトを整然とまとめる事が出来ます。

■ 標準仕様

| 電　源 | 電源容量 | 常用エア圧 | エア消費量 | 駆動方式 | 制御方式 | 可搬質量 |
|---|---|---|---|---|---|---|
| AC200V<br>(50/60Hz) | 三相<br>AC200V　5A | 0.49MPa | 0.3NL/cycle | エアシリンダ/<br>インダクションモータ | シーケンス制御 | 40kg/1山 |

| 使用パレット | | パレットストック数 ※1 | | | 箱替え時間 |
|---|---|---|---|---|---|
| インジェクションHiパレット<br>S、M、L、LL、XL4*、XL3* | Fineパレット<br>S、M、L | S:17/<br>〈19〉段×3山 | M:11/<br>〈10〉段×3山 | L:7/<br>〈7〉段×3山 | 60Hz/7.0sec<br>50Hz/8.0sec<br>（パレットサイズにより異なります。） |
| | | LL:4段×3山 | XL4:3段×3山* | XL3:2段×3山* | |

※1 Hiパレット仕様/〈　〉内はFineパレット仕様
FineパレットにLL、XLサイズはありません。
*XL仕様はオプション

別冊カタログあり

■ 外形寸法図 [mm]

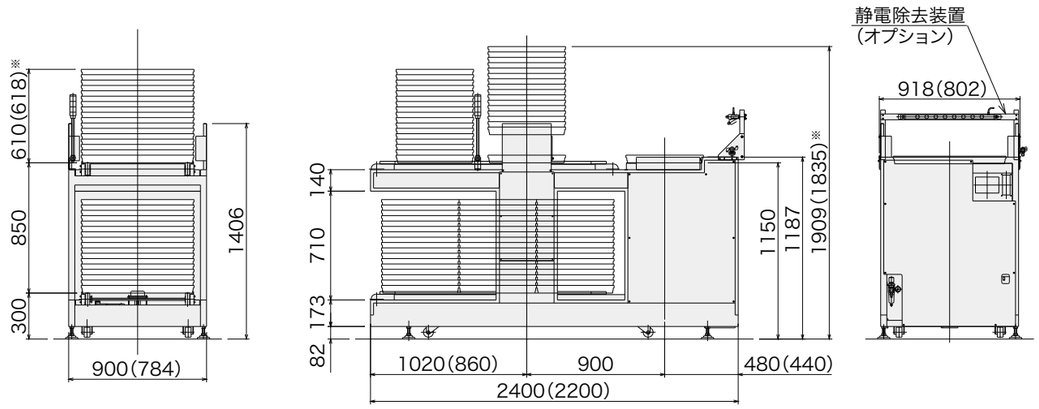


本　図：インジェクションHiパレット※Sサイズ使用時
(　　)：Fineパレット※Sサイズ使用時

■ レイアウト事例 [mm]

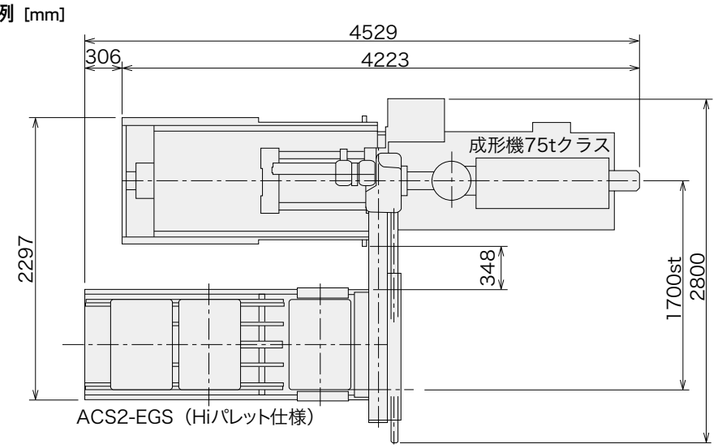


■ 主要オプション

| 静電除去装置 | シグナルライト | 指定色 | 手押し台車 | XLパレット仕様 | 操作パネル側面仕様 |
|---|---|---|---|---|---|
| ○ | 緑·黄·赤 | ○ | EGSワゴン | ○ | ○ |

■ パレット搬送用台車 EGS ワゴン

山単位でストッカへのパレット受渡し、搬送が行えます。