全軸サーボタイプ
スイングタイプ
サイドエントリータイプ
竪型成形機用
ストックシステム
自動化機器その他
商品シリーズガイド P11

移載ロボット

成形品のcav分け、ピッチ修正等の搬送動作、組付け等の複雑な動作に対応　様々な効率化を実現

ACS2-EG用
ACS2-EGS用

その他のシリーズへは特注にて対応出来る場合があります。
詳しくは営業員までお問い合わせ下さい。

高機能

cav分け、ピッチ修正等の搬送動作はもちろん、向きを変える、立てる、組付ける等の複雑な動作も可能。また他機器からの受取りや、テンポラリーステージを使った冷却など、さまざまな効率化の可能性が広がります。詳しくは担当営業員までご相談下さい。

省スペース

移載ロボット本体とテンポラリーステージをストッカと一体化、省スペース化を実現しました。

操作性

操作は取出ロボットと同じE-touch compact-YCを使用。視認性の高いフルカラータッチパネル、片手で持ちやすく、操作性にも優れたコントローラです。

■ 標準仕様

電源容量	駆動方式	常用エア圧	エア消費量	可搬質量
AC200V/220V (50/60Hz)単相 1.9kVA	デジタルサーボ3軸	0.49MPa	3NL/cycle	2kg

ストローク		
X軸　1200 [mm]	Y軸　パターンA·B 470[mm] パターンC·D 690[mm]	Z軸　450[mm]

可搬質量はアタッチメントヘッドを含みます。

別冊カタログあり

■ 外形寸法図 [mm]

ACS2-EG+
パターンB

※この他の組み合わせ寸法図につきましては営業員までお問い合わせ下さい。

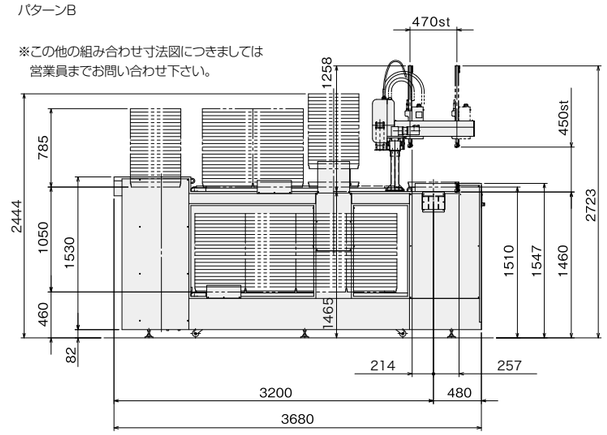

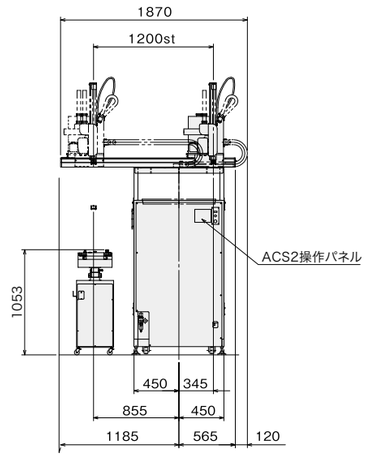

■ その他の組みあわせ事例

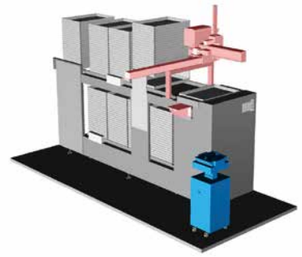

パターンB

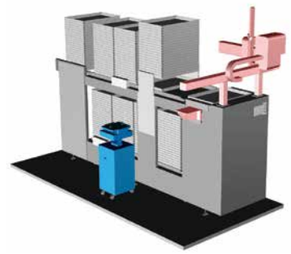

パターンA

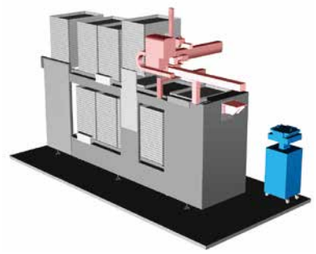

パターンD

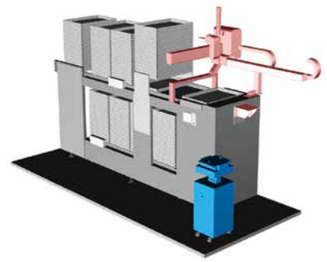

パターンC